Smontagomme per camion
Nr. art.: TWX-60T

14“-42“ | max. 2300 mm | 400 V

Descrizione del prodotto

La nostra macchina di montaggio grande elettroidraulica per pneumatici per furgoni leggeri e autocarri, nonch Ø per pneumatici per macchine agricole fino ad un diametro ruota 2300 mm o larghezza ruota 980 mm.

Caratteristiche

- Altissima qualitá di lavorazione con Certificato CE
- Fabbricazione ISO 9001
- Costruzione massiccia
- Gestione estremamente semplice con centralina, joystick e pedali
- Sistema auto centraggio delle 4 griffe
- Dispositivo di tensionamento elettroidraulico
- Griffe in acciaio speciale
- Il braccio di montaggio può essere ruotato e piegato sulla slitta, nonché sollevato, abbassato e spostato idraulicamente
- Bloccaggio sicuro dei bracci di serraggio
- Motore elettrico potente rotazione in due direzioni
- Blocco di controllo di alta qualità per il bloccaggio sensibile con funzione di arresto
- Due motori di azionamento potenti da 2,2 kW
- Piatto di pressione flessibile sul braccio di montaggio e smontaggio

Contenuto

- Smontagomme per camion
- Unità di controllo, joystick,
- Morsetto del tallone
- Istuzzioni di montaggio, Certificato CE
- *Video montaggio online*
- *Video del prodotto online*

Videos

Presentazione del prodotto

Video di montaggio

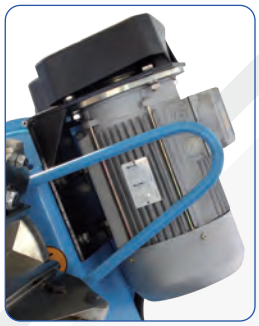
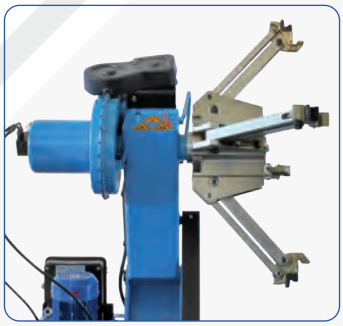

Misure

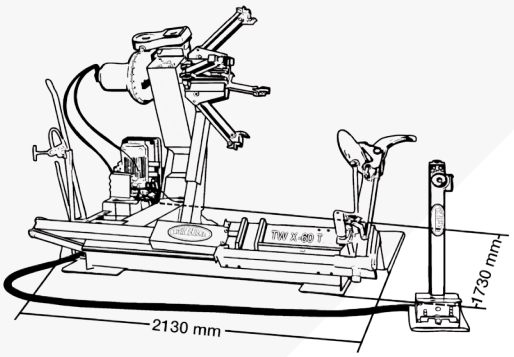

Incluso

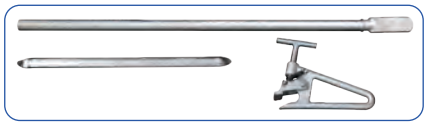

Dati technici

Area di serraggio esterno	da 14” a 42”
Diametro ruota max.	2300 mm
Larghezza massima della ruota	980 mm
Peso ruota max.	1200 kg
Voltaggio	400 V
Potenza motrice	2 x 2,2 kW
Peso (ca.)	867 kg

Accessori opzionali

Ganasce di serraggio ALUMINIO per smontagomme camion | Nr. art.: TWX00T-KSCH

4 pezzi

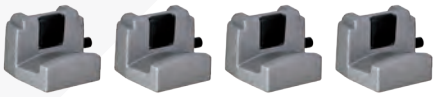

Kit di 4 anelli di bloccaggio per smontagomme camion
Nr. art.: TWX00T-R

4 pezzi

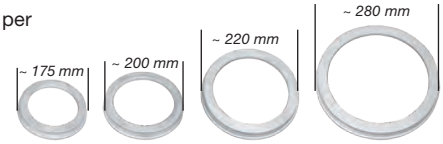

Ulteriori accessori sono disponibili su ***www.twinbusch.it***

www.twinbusch.it | italia@twinbusch.de
Twin Busch GmbH | Amperestr. 1 | D-64625 Bensheim | Tel.: +39 351 747 5320